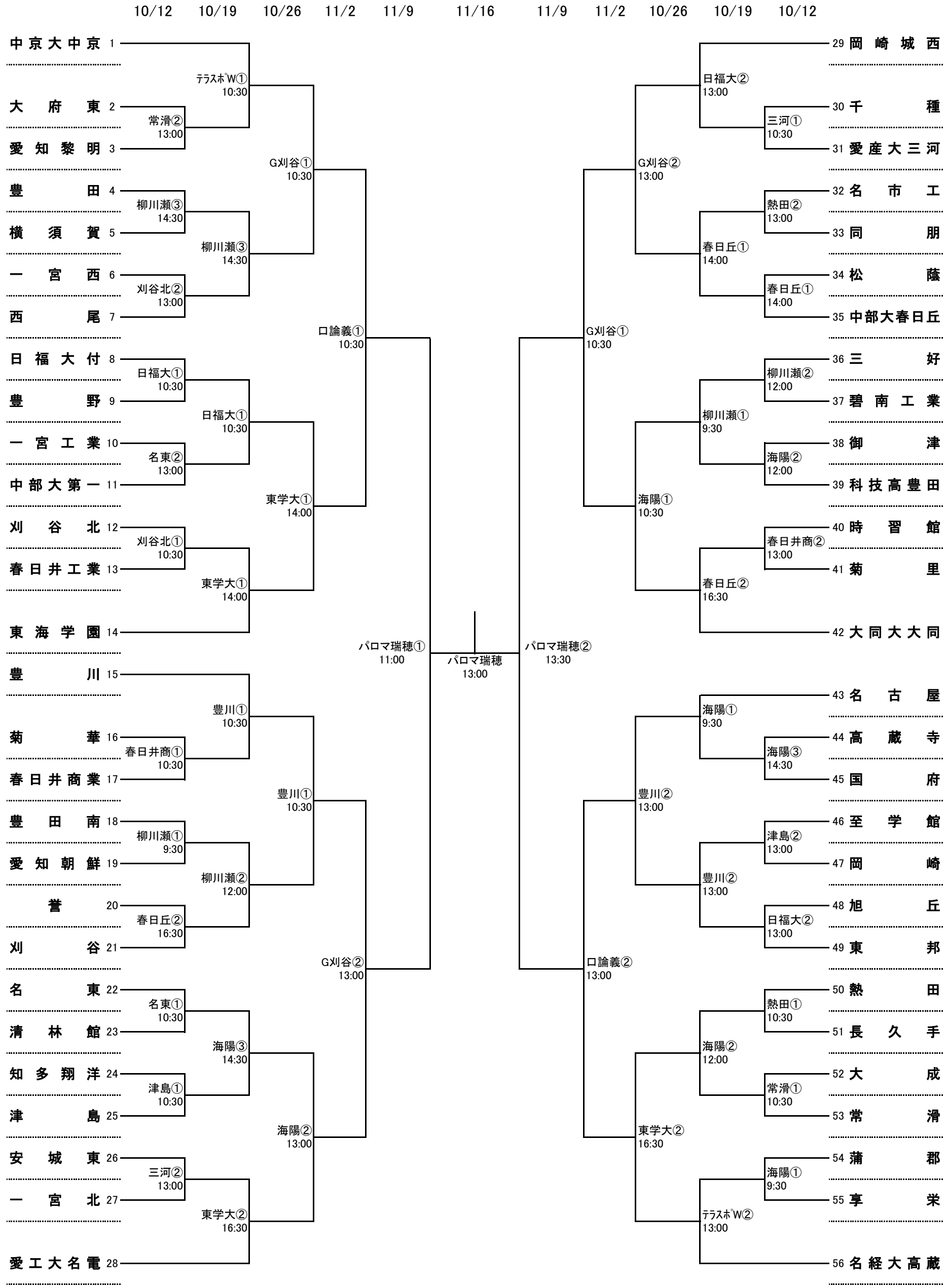第98回全国高校サッカー選手権大会・愛知県大会